УПРАВЛЕНИЕ ОБРАЗОВАНИЯ МУНИЦИПАЛЬНОГО ОБРАЗОВАНИЯ
ГОРОД АРМАВИР

Паспорт
игровой площадки № 1

МУНИЦИПАЛЬНОГО АВТОНОМНОГО
ДОШКОЛЬНОГО ОБРАЗОВАТЕЛЬНОГО УЧРЕЖДЕНИЯ

ДЕТСКИЙ САД № 35

(МАДОУ № 35)

352905, г. Армавир, ул. Луначарского, д. 230

г. Армавир

ПАСПОРТ

(игровой площадки № 1)

1. Сведения общего характера
1.1. Наименование объекта: игровая площадка
1.2. Адрес объекта город Армавир, улица Луначарского, 230
1.3. Наименование лица, эксплуатирующего объект МАДОУ № 35
1.4. Номер телефона лица, эксплуатирующего объект 8 86 137 7 40 92
1.6. Год и месяц ввода в эксплуатацию объекта (при наличии сведений) - 1964 год
1.8. Общая площадь объекта (кв. м), размеры объекта – 25 кв.м.
1.9. Наличие ограждения территории объекта (да/нет) - да
1.10. Материал ограждения объекта (бетон, металл, дерево, пластик и т.д.) - дерево
1.11. Наличие покрытия объекта (да/нет) - да
1.12. Материал покрытия объекта (песок, асфальт, бетон, щебень, деревянное покрытие, искусственная трава, резинобитум, декоративная плитка и т.д.) - асфальт.
1.13. Наличие электрического освещения объекта (да/нет) - нет
1.15. Единовременная пропускная способность объекта (нормативная) – 30 чел
1.16. Дополнительные сведения об объекте (при наличии):

2. Техническая характеристика объекта:
2.1. Наименование оборудования расположенного на объекте.

№	Наименование оборудования (конструктивной формы), расположенных на объекте	Материалы оборудования (конструктивной формы)	Техническое состояние оборудования (конструктивной формы)
1	Веранда	метал, дерево, обшитый поликарбонатом, крыша шиферная	удовлетворительное
2	Мельница	дерево	удовлетворительное
3	Песочница	кирпич, дерево	удовлетворительное
4	Домик	металл, крыша металопрофиль	удовлетворительное
5	Автобус	дерево, металл	удовлетворительное

Паспорт объекта составил:

Вдовенко К.С. заведующий хозяйством Подпись

М.П.

МАДОУ № 35

Игровая площадка № 1

МУНИЦИПАЛЬНОГО АВТОНОМНОГО ДОШКОЛЬНОГО
ОБРАЗОВАТЕЛЬНОГО УЧРЕЖДЕНИЯ
ДЕТСКИЙ САД № 35
(МАДОУ № 35)
352905, г. Армавир, ул. Луначарского, д. 230

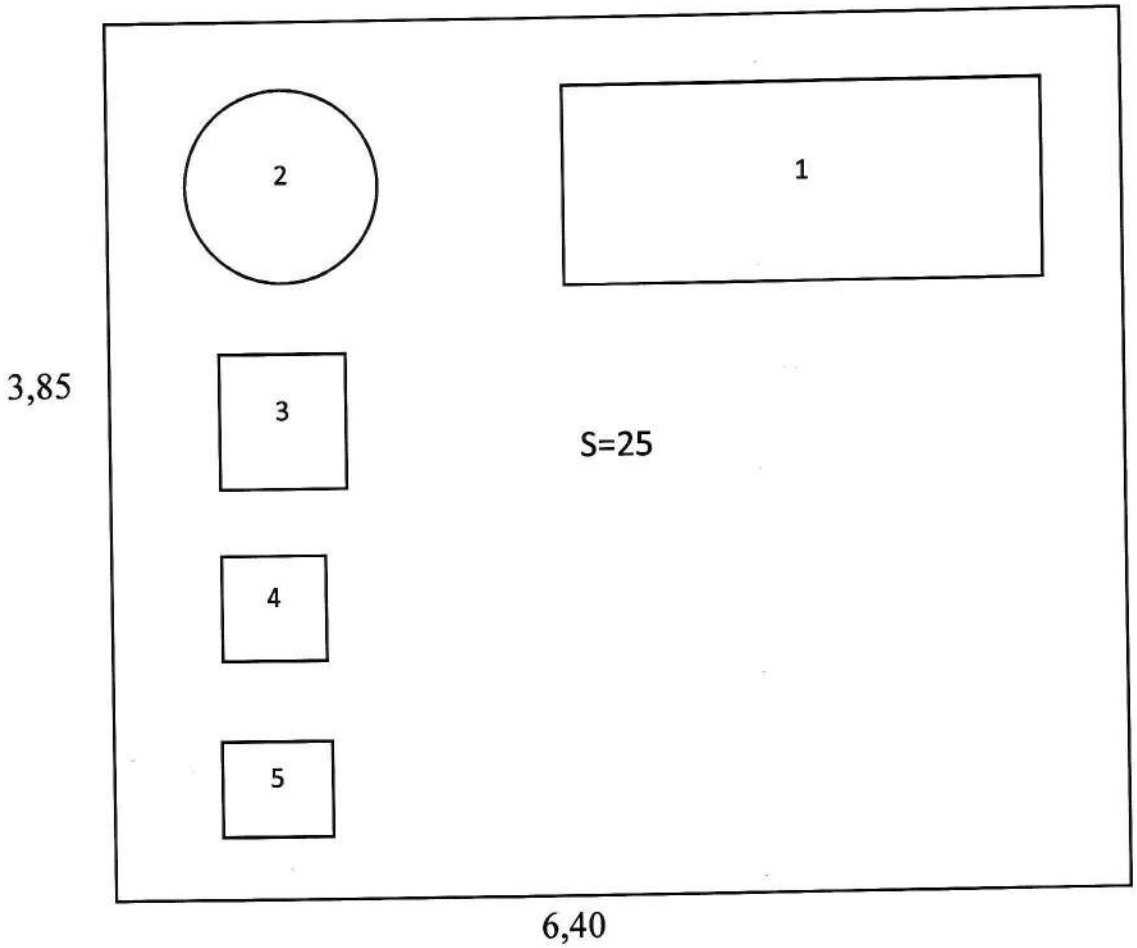

Условные обозначения:

1. Веранда
2. мельница
3. песочница
4. домик
5. автобус

УЮТНЫЙ ДВОРИК

Производство детского игрового и спортивного оборудования для детей.

Детский домик № 2

Для детей дошкольного возраста от 2-х лет

ПАСПОРТ ДОМ – 02

456238, Россия, Челябинская область
Г. Златоуст, ул. 40 лет. Победы, 56-96
тел./факс (83513)64 30 78
E-mail: zvigincev@yandex.ru,
www.dvorikov.net

Спасибо

за приобретение продукции нашего предприятия

Содержание

1. Основные сведения об изделии.
2. Основные технические данные.
3. Свидетельство о приемке.
4. Свидетельство о консервации.
5. Свидетельство об упаковке.
6. Гарантийные обязательства.
7. Рекламации.
8. Сведения о хранении.
9. Сведения о консервации и расконсервации при эксплуатации.
10. Учет неисправностей при эксплуатации.
11. Учет технического обслуживания.
12. Сведения о ремонте.
13. Правила безопасной эксплуатации игрового комплекса.
14. Инструкция по основные сведения об изделии. Осмотру и проверке оборудования перед началом эксплуатации.
15. Инструкция по осмотру, обслуживанию и ремонту оборудования.
16. Комплектация
17. Инструкция по монтажу конструкции

1 Основные сведения об изделии

1.1 Наименование Детский домик №2 ДОМ-02
1.2 Предприятие Уютный Дворик г. Златоуст ул. 40 лет Победы 56-96
1.3 Заводской номер ДОМ- 02
1.4 Дата выпуска _____ г
1.5 Детское игровое оборудования предназначено для детей дошкольного возраста от 2-х лет и создает условия:
– обеспечивающие физическое развитие ребенка
– чувство коллективизма в массовых играх.

2 Основные технические данные

2.1 Размеры изделия 1200 мм * 1220 мм
2.2 Максимальная высота от уровня поверхности игровой площадки до верхней отметки 1750 мм.
2.3 Высота от уровня поверхности игровой площадки до пола 150мм.

3 Свидетельство о приемке.

Детский домик №2, заводской номер ДОМ – 02тсоответствует ГОСТ Р 52169-2012 и признан годным к эксплуатации.

Дата выпуска _____ г

М.П.

личная подпись инициалы и фамилия

4 Свидетельство о консервации

Детский домик №2 Дом-02
наименование изделия, обозначение

Заводской номер ДОМ - 02 подвергнуто консервации на предприятии
УЮТНЫЙ ДВОРИК г. Златоуст ул. 40 лет Победы 56-96
наименование предприятия, проводившего консервацию
согласно требованиям нормативных документов

Дата консервации_____
Срок консервации _____ М.П.
Консервацию провел_____
личная подпись, инициалы, фамилия

5 Свидетельство об упаковке

Детский домик №2 ДОМ-02
наименование изделия, обозначение

Заводской номер ДОМ– 02 упаковано на предприятии
УЮТНЫЙ ДВОРИК г. Златоуст, ул. 40 лет Победы 56-96
наименование предприятия, проводившего упаковку
согласно требованиям нормативных документов

Дата упаковки

М.П.

Упаковку провел_____
личная подпись, инициалы, фамилия

6 Гарантийные обязательства

Предприятие- изготовитель гарантирует соответствие детского домик №2, заводской номер ДОМ - 02 требованиям ГОСТ Р 52169-2012 при соблюдении эксплуатант -том (владельцем) правил монтажа, эксплуатации, транспортирования и хранения.

Срок гарантии на изделие 12 месяцев со дня поставки изделия эксплуатанту (владельцу).

Производитель не несет ответственности за поломки и неисправности, обнаруженные в пределах гарантийного срока, если они произошли в следствие нарушении правил монтажа, транспортирования и хранения оборудования, нормального износа товара или его частей, неправильной его эксплуатацией, ненадлежащей эксплуатации владельцем или третьими лицами. Допускается образований естественных трещин не более 2 мм шириной на брусе, за исключением мест склеивания частей бруса.

7 Рекламация

В случае обнаружения дефектов или поломок детского оборудования в период гарантийного срока по вине изготовителя (поставщика) составляются Акт- рекламация.
Акт-рекламация должен содержать:
– наименование детского игрового оборудования, заводской номер и дату выпуска;
– даты получения, монтажа и ввода в эксплуатацию;
– общее время работы;
– сведения об имевшихся неисправностях.

Общество с ограниченной ответственностью «Хэппи Айлэнд»

Песочница
МФ 3.011

Паспорт
МФ 3.011

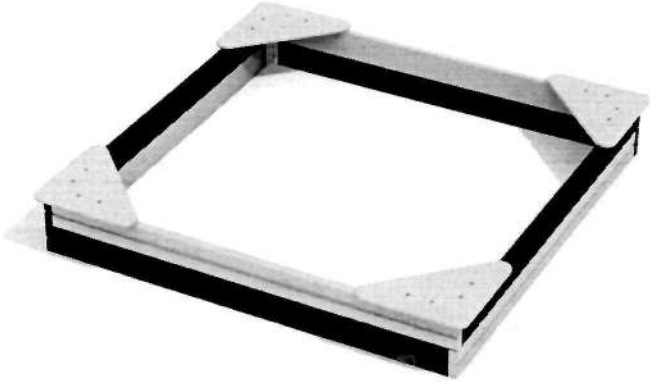

690002, Россия, Приморский край, г. Владивосток,
Океанский пр-т 131 В, офис 400
Тел: +7(423)221-57-56
E-mail: office@hapirus.ru, www.happyislandrus.ru

Внимательно прочтите паспорт (ПС) для ознакомления с правилами монтажа , безопасной эксплуатации, обслуживания, транспортировки и хранения изделия.
Работы по монтажу должны осуществлять не менее 2-х человек.
Паспорт рекомендуется хранить в течение всего срока эксплуатации.

1.Общие сведения

1.1 Наименование, обозначение: Песочница.
1.2 Предприятие ООО «Хэппи Айлэнд», г. Владивосток.
1.3 Место установки: На открытых уличных участках.
1.4 Стенка предназначена для возрастной группы от 1 года.

2. Техническая характеристика:

Габаритные размеры	Длина	2000 мм
	Ширина	2000 мм
	Высота	320 мм

Зона безопасности: 4500х4500 мм

Рис.1

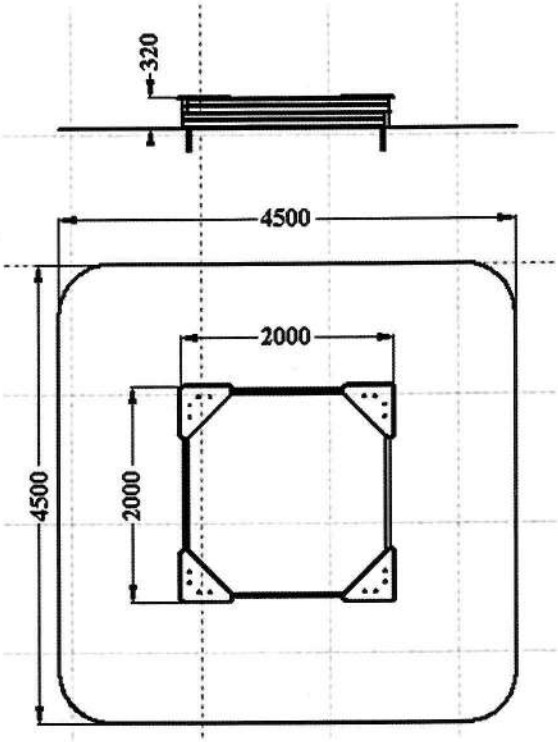

3. Транспортировка

Оборудование транспортируется любым видом транспорта, обеспечивающим его сохранность. При погрузке, разгрузке и монтаже соблюдать меры предосторожности для обеспечения сохранности и поверхности деталей.

4. Гарантийные обязательства

4.1 Изготовитель гарантирует соответствие игрового оборудования требованиям ГОСТ Р 52301-2013, ГОСТ Р 52169-2012.
При соблюдении покупателем требований настоящего руководства.
4.2 Гарантийный срок эксплуатации изделия - 12 месяцев со дня реализации.
Гарантия не распространяется на изделия:
• поврежденные при перевозке покупателем;
• поврежденные в результате вандализма или форс - мажорных обстоятельств;
• поврежденные при нарушении правил хранения, сборки и эксплуатации, изложенные в настоящем паспорте;
• не имеющие в паспорте отметок о продаже;
• оборудование, монтаж которого произведен не в соответствии с техническим паспортом, предоставленным Поставщиком;
• **поврежденные при нарушении правил эксплуатации оборудования, а именно:**
- пользоваться детским игровым оборудованием лицам старше 16 лет и весом более 70 кг;
- находиться на уличной площадке с режущими и колющими предметами;
- царапать и поджигать элементы детского оборудования;
- использовать игровое оборудование не по назначению.

4.3 Отметка о продаже:
Торговое предприятие ООО «Хэппи Айлэнд»

Должность _____ Подпись (_____) Дата _____

5. Комплектность

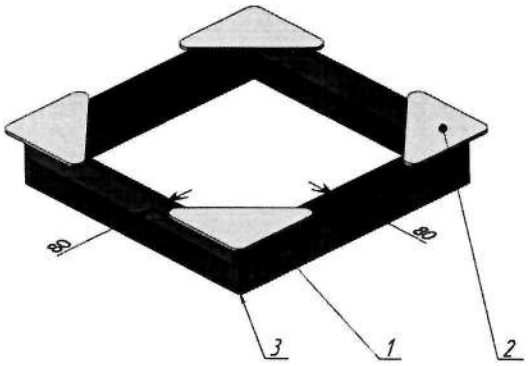

№	Обозначение	Наименование	Кол-во	Примечание
1	1.17.02.2000	Брус 140х40х2000 мм	8	
2	3.01.301.02-2	Накладка угловая песочницы желтая	4	
3	3.01.301.01	Стойка угловая песочницы МФ 3.01	4	

6. Правила безопасной эксплуатации

6.1. В целях обеспечения эксплуатации оборудования в процессе эксплуатации необходимо проводить регулярные визуальные осмотры с целью выявления повреждений, снижающих прочность несущих конструкций и опасных дефектов, являющихся результатом ненадлежащего использования, вандализма или прочих условий.

6.2 Обнаруженные во время осмотра неполадки должны быть немедленно устранены, а если это невозможно, оборудование должно быть закрыто для пользования.

7. Инструкция по обслуживанию и уходу

Перед вводом в эксплуатацию необходимо:

- Провести визуальный осмотр;
- Проверить целостность конструкции.

7.1 Необходимо проводить ежедневный визуальный осмотр, который включает:

- Проверку надежности крепления к фундаменту несущей конструкции;
- Проверку целостности конструкции, наличия всех элементов;
- Проверку узлов крепления. При ослаблении крепежных соединений, произвести их подтяжку, используя стандартный инструмент;

7.2 Проводить ежегодный основной осмотр.

СИСТЕМА СЕРТИФИКАЦИИ ГОСТ Р

ФЕДЕРАЛЬНОЕ АГЕНТСТВО ПО ТЕХНИЧЕСКОМУ РЕГУЛИРОВАНИЮ И МЕТРОЛОГИИ

Добровольная сертификация

СЕРТИФИКАТ СООТВЕТСТВИЯ

№ РОСС RU.АГ42.Н00404

Срок действия с 27.06.2016 **по** 26.06.2019

№ 2108036

ОРГАН ПО СЕРТИФИКАЦИИ продукции Общество с ограниченной ответственностью «Центр научных исследований, испытаний и сертификации». Место нахождения: 115191, Россия, г. Москва, ул. Большая Тульская, дом 2, помещение XV, ком. 1. Фактический адрес: 115093, г. Москва, Партийный пер., д. 1, корп. 58, стр. 1. Телефон: +7 (495) 642-96-26, факс: +7 (495) 642-96-26, адрес электронной почты: info@cniis.su. Аттестат аккредитации регистрационный № РОСС RU.0001.11АГ42 выдан 17.05.2013 года Федеральной службой по аккредитации

ПРОДУКЦИЯ Оборудование для детских площадок: качели, карусели, горки, качалки на пружине, качалки балансиры, домики, беседки, песочницы, скамьи, ограждения, шведские стенки, спортивные и игровые элементы, уличные тренажеры, элементы лазанья, спортивные комплексы, игровые комплексы.
ГОСТ Р 52169-2012
Серийный выпуск

код ОК 005 (ОКП): 96 8960

СООТВЕТСТВУЕТ ТРЕБОВАНИЯМ НОРМАТИВНЫХ ДОКУМЕНТОВ
ГОСТ Р 52169-2012

код ТН ВЭД России:

ИЗГОТОВИТЕЛЬ Индивидуальный предприниматель Гаврилов Павел Николаевич
Адрес: Ростовская обл. г. Таганрог ул.Адмирала Крюйса 33
ИНН: 615424508505

СЕРТИФИКАТ ВЫДАН Индивидуальный предприниматель Гаврилов Павел Николаевич
Адрес: 347909, Ростовская обл. г. Таганрог ул.Урицкого 14 кв.30
Телефон: 8(8634)314-013, Факс: 8(8634)314-013, E-mail: pavel5364@mail.ru.
ИНН: 615424508505

НА ОСНОВАНИИ протоколов испытаний №№ 888-43-15/СП, 889-43-15/СП от 13.10.2015 г. Испытательная лаборатория Общество с ограниченной ответственностью "СПБ-Стандарт", аттестат аккредитации регистрационный номер РОСС RU.0001.21АВ94 действителен до 28.10.2016 года

ДОПОЛНИТЕЛЬНАЯ ИНФОРМАЦИЯ Схема сертификации: 3.

Общество с ограниченной ответственностью ОГРН 1117746404841 «Центр научных исследований, испытаний и сертификации» Для сертификатов МОСКВА

Гаврилов Павел Николаевич Индивидуальный предприниматель Ростовская область Таганрог ОГРНИП 312615409500107 ИНН 615424508505

Руководитель органа подпись В.В. Попов инициалы, фамилия

Эксперт подпись А.Н. Лукьянов инициалы, фамилия

Сертификат не применяется при обязательной сертификации

ЗАО «ОПЦИОН», Москва, 2016, «В» лицензия № 05-05-09/003 ФНС РФ, тел. (495) 726 4742, www.opcion.ru

СИСТЕМА СЕРТИФИКАЦИИ ГОСТ Р

ФЕДЕРАЛЬНОЕ АГЕНТСТВО ПО ТЕХНИЧЕСКОМУ РЕГУЛИРОВАНИЮ И МЕТРОЛОГИИ

СЕРТИФИКАТ СООТВЕТСТВИЯ

№ РОСС RU.AB51.H00419

Срок действия с 05.03.2015 **по** 04.03.2018

№ 1806173

ОРГАН ПО СЕРТИФИКАЦИИ рег. № РОСС RU.0001.11AB51
ПРОДУКЦИИ ООО "ГОСТЭКСПЕРТСЕРВИС"
Юридический адрес: РФ, 109599, г. Москва, ул. Краснодарская д. 74, корп. 2, пом. XII
Фактический адрес: РФ, 109599, г. Москва, ул. Краснодарская д. 74, корп. 2, пом. XII
тел. (495) 991-45-42, факс: (499) 372-01-67

ПРОДУКЦИЯ

Детское игровое и спортивное оборудование, малые архитектурные формы и теневые навесы немеханизированных малых форм: по приложению (бланк № 0798604).
Серийный выпуск по ГОСТ Р 52169-2012.

код ОК 005 (ОКП): 96 8960

СООТВЕТСТВУЕТ ТРЕБОВАНИЯМ НОРМАТИВНЫХ ДОКУМЕНТОВ
ГОСТ Р 52169-2012

код ТН ВЭД России: 8546 90 000 0

ИЗГОТОВИТЕЛЬ

ООО Ремонтно-строительная фирма «Долина Роз»,
355012, г. Ставрополь, ул. Грязодубовой, 36.

СЕРТИФИКАТ ВЫДАН

ООО Ремонтно-строительная фирма «Долина Роз», ОГРН: 1022601962778, ОКПО: 32646198, ИНН: 2634041554, адрес: 355012, г. Ставрополь, ул. Грязодубовой, 36,
Тел.: 8-909-757-79-93, (8652) 57-47-40.

НА ОСНОВАНИИ

Протокол испытаний № 132/03-15 от 05.03.2015 года, выданный Испытательной лабораторией общества с ограниченной ответственностью "ГОСТЭКСПЕРТСЕРВИС", аттестат аккредитации РОСС RU.0001.21ЛТ83, сроком действия до 07.09.2016 года.

ДОПОЛНИТЕЛЬНАЯ ИНФОРМАЦИЯ

Маркировка продукции знаком соответствия производится по ГОСТ Р 50460-92. Место нанесения знака соответствия на упаковке и в сопроводительной документации.
Схема сертификации 3.

М.П.

Руководитель органа В.Е. Мельников
(подпись, фамилия)

Эксперт Д.В. Басков
(подпись, фамилия)

Сертификат не применяется при обязательной сертификации

МУНИЦИПАЛЬНОЕ АВТОНОМНОЕ ДОШКОЛЬНОЕ ОБРАЗОВАТЕЛЬНОЕ УЧРЕЖДЕНИЕ ДЕТСКИЙ САД № 35 (МАДОУ № 35)
352905, г. Армавир, ул. Луначарского, 230, тел. 8 (86137) 7-40-92

ПРИКАЗ

от 10.01.2022 г. № 35 -ОД

О создании комиссии по испытанию спортивного и игрового оборудования

В целях обеспечения безопасности при проведении физкультурных занятий и спортивно – оздоровительной работы с детьми в зале и на улице, контроля за состоянием спортивного оборудования, п р и к а з ы в а ю:

1. Создать комиссию для испытания спортивного и игрового оборудования в следующем составе:

Председатель комиссии: Кирокосянц И.В., старший воспитатель;
Члены комиссии: Бехтерева Е.Н., инструктор по физической культуре,
Маркова Е.А., воспитатель.

2. Испытание спортивного и игрового оборудования проводить ежегодно в мае и в августе месяце.

3. Контроль за исполнением приказа оставляю за собой.

4. Приказ от 11.01.2021 года № 46-ОД «О создании комиссии по испытанию спортивного и игрового оборудования» считать утратившим силу.

5. Приказ вступает в силу с момента его подписания.

Заведующий Лебедева Л.П. Лебедева

С приказом ознакомлены:

Инструктор по физической культуре	10.01.2022	Е.Н. Бехтерева
Старший воспитатель	10.01.22	И.В. Кирокосянц
Воспитатель	10.01.22.	Е.А. Маркова

АКТ
осмотра и проверки оборудования игровой площадки № 1

от 30.08.2022 г.

город Армавир
наименование населенного пункта

Владелец МАДОУ № 35
Место расположения г. Армавир, ул. Луначарского, 230
Характеристика поверхности игровой площадки:
Поверхность площадки - асфальт
Перечень оборудования:

№	Наименование оборудования	Выявленный дефект	Результат осмотра	Примечание
1	Веранда	не выявлено		
2	Домик	не выявлено		
3	Паровозик с горкой	не выявлено		
4	Песочница	не выявлено		
5	Скамейка	не выявлено		

Проведенный осмотр и проверка работоспособности оборудования детской игровой площадки свидетельствует о следующем:

Уличное игровое оборудование соответствует заявленным требованиям и нормам.

Ответственный исполнитель заведующий хозяйством — подпись — К.С. Вдовенко
должность — подпись — инициалы, фамилия

Члены рабочей группы:
_____ Кирокосянц И.В.
_____ Маркова Е.А.
_____ Бехтерева Е.Н.

АКТ
осмотра и проверки оборудования игровой площадки № 1

от 31.05.2022г.

город Армавир
наименование населенного пункта

Владелец МАДОУ № 35
Место расположения г. Армавир, ул. Луначарского, 230
Характеристика поверхности игровой площадки: - асфальт
Перечень оборудования:

№	Наименование оборудования	Выявленный дефект	Результат осмотра	Примечание
1	Веранда	изношенное лакокрасочное покрытие	нуждается в покраске	
2	Мельница	изношенное лакокрасочное покрытие	нуждается в покраске	
3	Песочница	изношенное лакокрасочное покрытие	нуждается в покраске, побелке	
4	Домик	изношенное лакокрасочное покрытие	нуждается в покраске,	
5	Автобус	изношенное лакокрасочное покрытие	нуждается в покраске	

Проведенный осмотр и проверка работоспособности оборудования детской игровой площадки свидетельствует о следующем:

Игровое уличное оборудование соответствует заявленным требованиям и нормам. Оборудование эксплуатируемое ранее нуждается в проведении лакокрасочных работах.

Ответственный исполнитель заведующий хозяйством — К.С. Вдовенко
должность — подпись — инициалы, фамилия

Члены рабочей группы:
Кирокосянц И.В.
Маркова Е.А.
Бехтерева Е.Н.

Акт
ввода в эксплуатацию оборудования на игровой площадке № 1

г. Армавир «30» августа 2022 г.

Комиссия в составе председателя – Кирокосянц И.В., членов комиссии Маркова Е.А.. Бехтерева Е.Н., назначенные приказом от 10.01.2022 года № 35-ОД, ознакомившись с оборудованием имеющимся на игровой площадке № 1, расположенной на территории МАДОУ № 35 по адресу:
г. Армавир, ул. Луначарского, 230, и по результатам эксплуатационных испытаний, проведенных 30 августа 2022 г., установила:

Уличное игровое оборудование соответствует заявленным требованиям и нормам.

Выводы:

Оборудование выдержало испытания и может быть введено в эксплуатацию с 30.08.2022 года.

Председатель комиссии _____ Кирокосянц И.В.
Члены комиссии _____ Маркова Е.А.
_____ Бехтерева Е.Н.