УПРАВЛЕНИЕ ОБРАЗОВАНИЯ МУНИЦИПАЛЬНОГО ОБРАЗОВАНИЯ
ГОРОД АРМАВИР

Паспорт
игровой площадки № 5

МУНИЦИПАЛЬНОГО АВТОНОМНОГО
ДОШКОЛЬНОГО ОБРАЗОВАТЕЛЬНОГО УЧРЕЖДЕНИЯ

ДЕТСКИЙ САД № 35

(МАДОУ № 35)

352905, г. Армавир, ул. Луначарского, д. 230

г. Армавир

ПАСПОРТ

(игровой площадки № 5)

1. Сведения общего характера
1.1. Наименование объекта: игровая площадка
1.2. Адрес объекта город Армавир, улица Луначарского, 230
1.3. Наименование лица, эксплуатирующего объект МАДОУ № 35
1.4. Номер телефона лица, эксплуатирующего объект 8 86 137 7 40 92
1.6. Год и месяц ввода в эксплуатацию объекта (при наличии сведений) - 1964 год
1.8. Общая площадь объекта (кв. м), размеры объекта - 24 кв.м.
1.9. Наличие ограждения территории объекта (да/нет) - да
1.10. Материал ограждения объекта (бетон, металл, дерево, пластик и т.д.) - дерево
1.11. Наличие покрытия объекта (да/нет) - да
1.12. Материал покрытия объекта (песок, асфальт, бетон, щебень, деревянное покрытие, искусственная трава, резинобитум, декоративная плитка и т.д.) - асфальт.
1.13. Наличие электрического освещения объекта (да/нет) - нет
1.15. Единовременная пропускная способность объекта (нормативная) – 30 чел
1.16. Дополнительные сведения об объекте (при наличии):_____

2. Техническая характеристика объекта:
2.1. Наименование оборудования расположенного на объекте.

№	Наименование оборудования (конструктивной формы), расположенных на объекте	Материалы оборудования (конструктивной формы)	Техническое состояние оборудования (конструктивной формы)
1	Веранда	Металл, дерево, крыша шифер, металопрофиль	удовлетворительное
2	Кораблик с горкой	метал, ДВП,	удовлетворительное
3	Песочница	Бетон, дерево	удовлетворительное

Паспорт объекта составил:

Вдовенко К.С. заведующий хозяйством Подпись _____

М.П.

Игровая площадка № 5

МУНИЦИПАЛЬНОГО АВТОНОМНОГО ДОШКОЛЬНОГО
ОБРАЗОВАТЕЛЬНОГО УЧРЕЖДЕНИЯ
ДЕТСКИЙ САД № 35
(МАДОУ № 35)
352905, г. Армавир, ул. Луначарского, д. 230

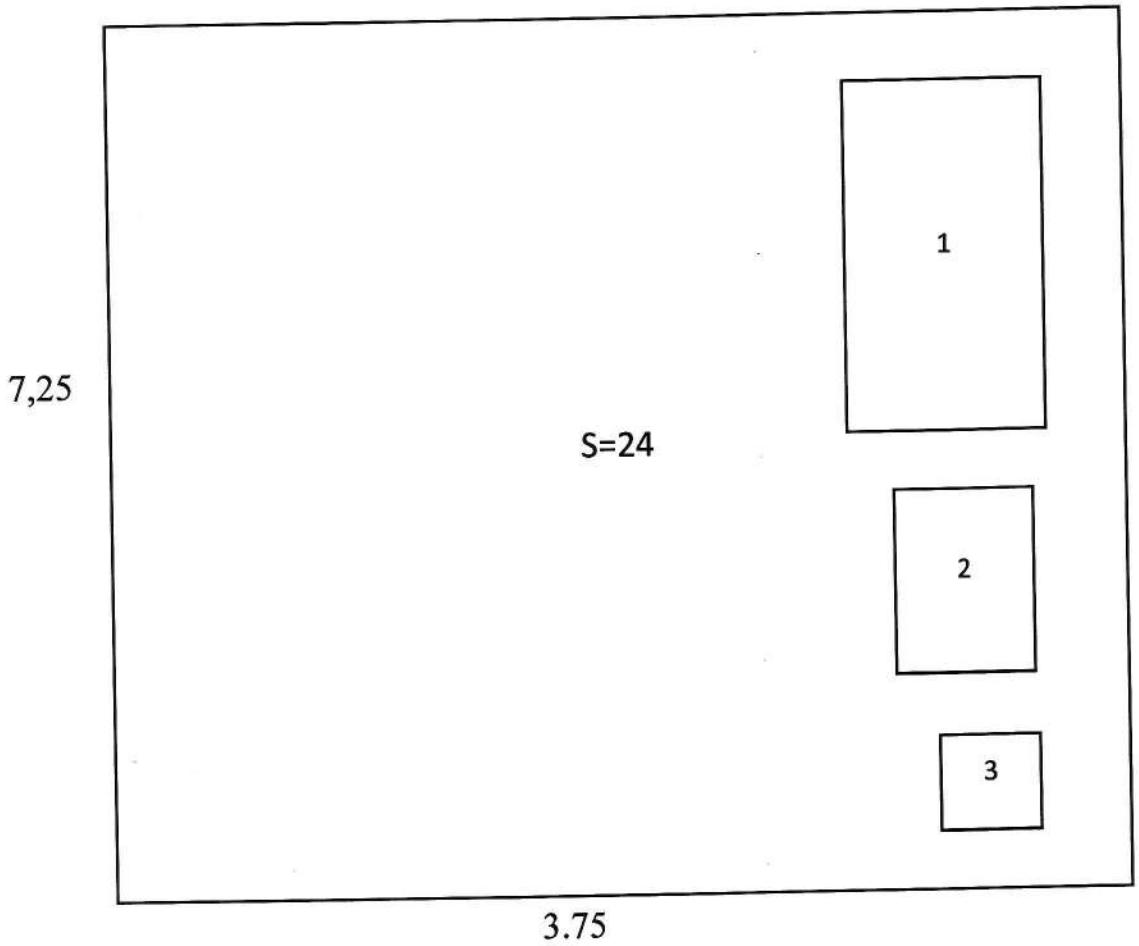

Условные обозначения:

1. Веранда
2. Кораблик с горкой
3. Песочница

9.2 Функциональный осмотр оборудования детского игрового элемента необходимо проводить один раз в три месяца. При функциональном осмотре проверяют устойчивость конструкции, прочность узлов крепления.
9.3 Ежегодный основной осмотр оборудования детского игрового элемента проводят с периодичностью один раз в 12 месяцев.

10 Особые отметки

_____
_____
_____
_____
_____
_____
_____
_____
_____
_____

Детский игровой модуль «Кораблик Карапуз»

Для детей от 3 до 14 лет

ПАСПОРТ

АС10-05.00.25 ПС

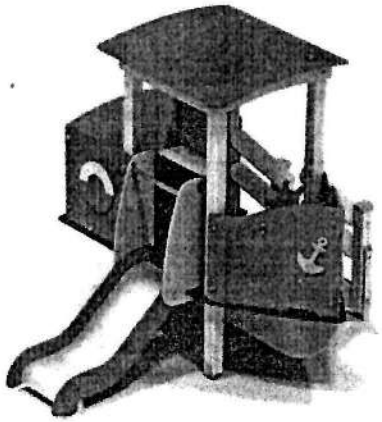

г. Таганрог
2020 год.

ГОСТ Р 52301-2004

1. Основные сведения об изделии

1.1 Наименование Детский игровой модуль «Кораблик Карапуз»
1.2 Предприятие **ИП Буцу Альберт Чолдеевич**
1.3 Заводской номер 20399
1.4 Дата выпуска 25.09.2020
1.5 Детский игровой элемент предназначен для детей от 3 до 14 лет и создает условия:
- обеспечивающие физическое развитие ребенка;
- развивающие координацию движений, преодоление страха высоты, ловкость и смелость, чувство коллективизма в массовых играх.

2. Основные технические данные

2.1 Размер: Длина: 2700мм Ширина: 2200мм Высота: 2100мм.
2.3 Общая масса: 110кг.

3. Комплектность

№ п/п	Наименование	Кол-во	Размеры	Масса, кг.	Примечание
1	Детский игровой модуль «Кораблик Карапуз»	1	Длина: 2700мм Ширина: 2200мм Высота: 2100мм	110	

4. Свидетельство о приемке

Детский игровой модуль заводской номер ИК-К48-2011-31-СЮ соответствует ГОСТ Р 52301-2004 и признан годным к эксплуатации.

М.П.

Дата выпуска 25.09 2020 г.

ОТК 7 ОТК _____ /В.И. Николенко/

Директор _____ /Буцу А.Ч. /

5. Гарантийные обязательства

5.1 Предприятие - изготовитель гарантирует соответствие Детского игрового элемента () требованиям ГОСТ Р52167-2003, ГОСТ Р 52168-2003, ГОСТ Р 52169-2003, ГОСТ Р 52299-2004, ГОСТ Р 52300-2004, ГОСТ Р 52301-2004 при соблюдении эксплуатантом (владельцем) правил эксплуатации, монтажа, транспортировки и хранения.
5.2 Срок гарантии на изделие 12 месяцев со дня поставки изделия эксплуатанту (владельцу).
5.3. При нарушении правил эксплуатации завод-изготовитель не несет ответственности за выход из строя отдельных сборных элементов.
5.4. Гарантия завода-изготовителя не распространяется на механические повреждения, полученные вследствие транспортировки или неправильной установки изделия, а также вандализма.
5.5 Срок эксплуатации Детского игрового элемента -5 лет с момена ввода в эксплуатации.

6. Правила по безопасной эксплуатации

6.1 Детский игровой элемент предназначен для детей от 3 до 14 лет.
6.2 Свободная зона безопасности элемента составляет 2 м. от его крайних точек.
6.3 При использовании элемента дети должны находиться под присмотром взрослых.

7. Рекламации

В случае обнаружения дефектов или поломок детского игрового элемента в период гарантийного срока по вине изготовителя составляется Акт - рекламация.

Акт - рекламация должен содержать:

- Наименование детского игрового элемента;
- Даты монтажа и ввода в эксплуатацию;
- Общее время работы, ч.;
- Сведения об имевшихся неисправностях.

Детали, вышедшие из строя и послужившие причиной остановки детского игрового элемента, должны быть сохранены до приезда представителя изготовителя.

8. Инструкция по осмотру и проверке оборудования перед началом эксплуатации

Перед началом эксплуатации детского игрового элемента проводят визуальный осмотр, проверяют узлы крепления и прочность конструкции.

9. Инструкция по осмотру, обслуживанию и ремонту оборудования

9.1 Регулярный визуальный осмотр оборудования детского игрового элемента необходимо проводить ежедневно. При ежедневном осмотре проверяют прочность деревянных конструкций, а так же узлы крепления.

Общество с ограниченной ответственностью «Хэппи Айлэнд»

Песочница
МФ 3.011

Паспорт
МФ 3.011

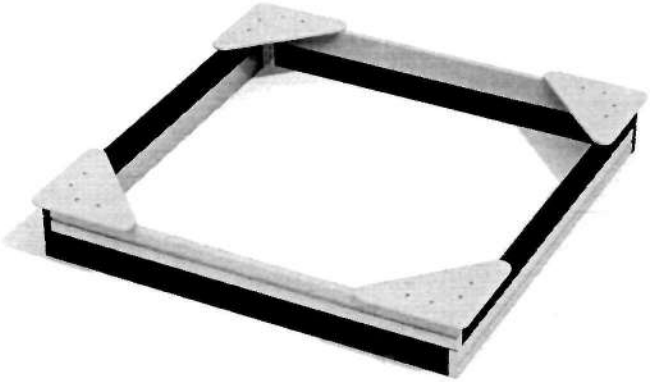

690002, Россия, Приморский край, г. Владивосток,
Океанский пр-т 131 В, офис 400
Тел: +7(423)221-57-56
E-mail: office@hapirus.ru, www.happyislandrus.ru

Внимательно прочтите паспорт (ПС) для ознакомления с правилами монтажа , безопасной эксплуатации, обслуживания, транспортировки и хранения изделия.
Работы по монтажу должны осуществлять не менее 2-х человек.
Паспорт рекомендуется хранить в течение всего срока эксплуатации.

1.Общие сведения

1.1 Наименование, обозначение: Песочница.
1.2 Предприятие ООО «Хэппи Айлэнд», г. Владивосток.
1.3 Место установки: На открытых уличных участках.
1.4 Стенка предназначена для возрастной группы от 1 года.

2. Техническая характеристика:

Габаритные размеры	Длина	2000 мм
	Ширина	2000 мм
	Высота	320 мм

Зона безопасности: 4500x4500 мм

Рис.1

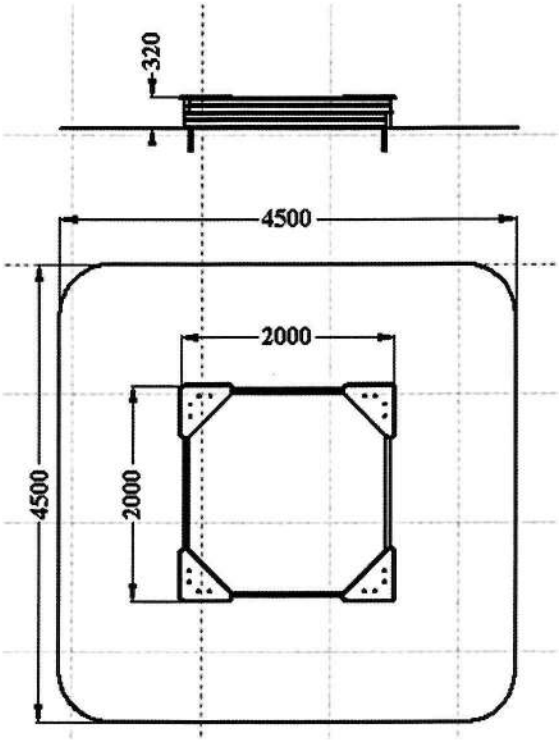

3. Транспортировка

Оборудование транспортируется любым видом транспорта, обеспечивающим его сохранность. При погрузке, разгрузке и монтаже соблюдать меры предосторожности для обеспечения сохранности и поверхности деталей.

4. Гарантийные обязательства

4.1 Изготовитель гарантирует соответствие игрового оборудования требованиям ГОСТ Р 52301-2013, ГОСТ Р 52169-2012.
При соблюдении покупателем требований настоящего руководства.
4.2 Гарантийный срок эксплуатации изделия - 12 месяцев со дня реализации.
Гарантия не распространяется на изделия:

- поврежденные при перевозке покупателем;
- поврежденные в результате вандализма или форс - мажорных обстоятельств;
- поврежденные при нарушении правил хранения, сборки и эксплуатации, изложенные в настоящем паспорте;
- не имеющие в паспорте отметок о продаже;
- оборудование, монтаж которого произведен не в соответствии с техническим паспортом, предоставленным Поставщиком;
- **поврежденные при нарушении правил эксплуатации оборудования, а именно:**
  - пользоваться детским игровым оборудованием лицам старше 16 лет и весом более 70 кг;
  - находиться на уличной площадке с режущими и колющими предметами;
  - царапать и поджигать элементы детского оборудования;
  - использовать игровое оборудование не по назначению.

4.3 Отметка о продаже:
Торговое предприятие ООО «Хэппи Айлэнд»

Должность _____ Подпись (_____) Дата _____

5. Комплектность

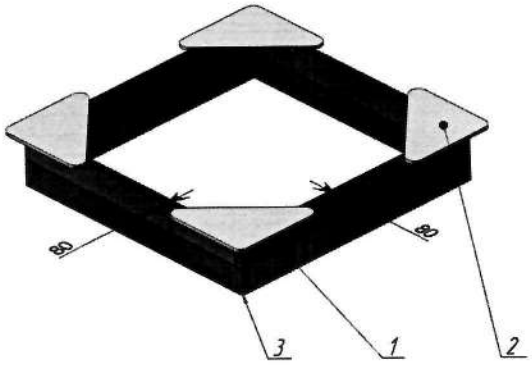

№	Обозначение	Наименование	Кол-во	Примечание
1	1.17.02.2000	Брус 140х40х2000 мм	8	
2	3.01.301.02-2	Накладка угловая песочницы желтая	4	
3	3.01.301.01	Стойка угловая песочницы МФ 3.01	4	

6. Правила безопасной эксплуатации

6.1. В целях обеспечения эксплуатации оборудования в процессе эксплуатации необходимо проводить регулярные визуальные осмотры с целью выявления повреждений, снижающих прочность несущих конструкций и опасных дефектов, являющихся результатом ненадлежащего использования, вандализма или прочих условий.

6.2 Обнаруженные во время осмотра неполадки должны быть немедленно устранены, а если это невозможно, оборудование должно быть закрыто для пользования.

7. Инструкция по обслуживанию и уходу

Перед вводом в эксплуатацию необходимо:

- Провести визуальный осмотр;
- Проверить целостность конструкции.

7.1 Необходимо проводить ежедневный визуальный осмотр, который включает:

- Проверку надежности крепления к фундаменту несущей конструкции;
- Проверку целостности конструкции, наличия всех элементов;
- Проверку узлов крепления. При ослаблении крепежных соединений, произвести их подтяжку, используя стандартный инструмент;

7.2 Проводить ежегодный основной осмотр.

СИСТЕМА СЕРТИФИКАЦИИ ГОСТ Р

ФЕДЕРАЛЬНОЕ АГЕНТСТВО ПО ТЕХНИЧЕСКОМУ РЕГУЛИРОВАНИЮ И МЕТРОЛОГИИ

Добровольная сертификация

СЕРТИФИКАТ СООТВЕТСТВИЯ

№ РОСС RU.HB61.H05398

Срок действия с 24.04.2020 **по** 23.04.2023

№ 0467698

ОРГАН ПО СЕРТИФИКАЦИИ RA.RU.11HB61
Орган по сертификации ООО "ЦЕТРИМ". Адрес: 153000, РОССИЯ, Ивановская область, город Иваново, улица Богдана Хмельницкого, дом 36В. Телефон +7 4932773165. Адрес электронной почты info@cetrim.ru

ПРОДУКЦИЯ детское уличное игровое оборудование и малые архитектурные формы , марка "Буцу А.Ч.", ассортимент согласно приложению, бланк №0095357. Серийный выпуск.

код ОК
32.99.59.000

СООТВЕТСТВУЕТ ТРЕБОВАНИЯМ НОРМАТИВНЫХ ДОКУМЕНТОВ
ГОСТ Р 52167-2012, ГОСТ Р 52168-2012, ГОСТ Р 52169-2012, ГОСТ Р 52299-2013, ГОСТ Р 52300-2013, ГОСТ Р 52301-2013, ГОСТ Р 53102, ГОСТ Р 54847, ГОСТ Р 54997, ГОСТ Р 55664-2013

код ТН ВЭД

ИЗГОТОВИТЕЛЬ Индивидуальный предприниматель Буцу Альберт Чолдиевич. ОГРНИП: 319619600059730, ИНН: 615430486472. Адрес: 347900, РОССИЯ, Ростовская область, г. Таганрог, ул. Фэтари Кола, д. 16 , телефон: 8-928-777-68-62, адрес электронной почты: faraon_stroy@mail.ru.

СЕРТИФИКАТ ВЫДАН Индивидуальный предприниматель Буцу Альберт Чолдиевич. ОГРНИП: 319619600059730, ИНН: 615430486472. Адрес: 347900, РОССИЯ, Ростовская область, г. Таганрог, ул. Фэтари Кола, д. 16 , телефон: 8-928-777-68-62, адрес электронной почты: faraon_stroy@mail.ru.

НА ОСНОВАНИИ

Протокол испытаний № 003/Т-24/04/20 от 24.04.2020 года, выданный Испытательной лабораторией Общества с ограниченной ответственностью "ТАНТАЛ" (аттестат аккредитации РОСС RU.31578.04ОЛН0.ИЛ13)

Индивидуальный предприниматель Буцу Альберт Чолдиевич «ФАРАОН СТРОЙ» РФ Ростовская область г. Таганрог ИНН 615430486472 ОГРНИП 319619600059730

Копия верна

ДОПОЛНИТЕЛЬНАЯ ИНФОРМАЦИЯ
Схема сертификации: 3с

Орган по сертификации продукции ООО «ЦЕТРИМ» Для сертификатов Номер записи в РАН RA.RU.11HB61 Российская Федерация, г. Иваново

М.П.

Руководитель органа _____ подпись — П.Г. Рухлядев (инициалы, фамилия)

Эксперт _____ подпись — В.П Широков (инициалы, фамилия)

Сертификат не применяется при обязательной сертификации

АО «ОПЦИОН», Москва, 2018, «Б» лицензия № 05-05-03/003 ФНС РФ, тел. (495) 726 4742, www.opcion.ru

СИСТЕМА СЕРТИФИКАЦИИ ГОСТ Р

ФЕДЕРАЛЬНОЕ АГЕНТСТВО ПО ТЕХНИЧЕСКОМУ РЕГУЛИРОВАНИЮ И МЕТРОЛОГИИ

№ 0095357

ПРИЛОЖЕНИЕ

К сертификату соответствия № РОСС RU.HB61.H05398

Перечень конкретной продукции, на которую распространяется действие сертификата соответствия

код ОК код ТН ВЭД	Наименование и обозначение продукции, ее изготовитель	Обозначение документации, по которой выпускается продукция
32.99.59.000	детское уличное игровое оборудование и малые архитектурные формы , марка "Буцу А.Ч." качалки на пружине, карусели, игровые горки, машинки на стойках, детские машинки и паровозики, качалки балансиры , детские гусеницы и кораблики , детские качели , детские песочницы, детское ограждения, домики беседки, детские игровые комплексы, детские гимнастические комплексы, спортивное оборудования, скамейки детские, уличные тренажеры, спортивные комплексы воркаут, лавочки, элементы для благоустройство, теневые навесы	ГОСТ Р 52167-2012, ГОСТ Р 52168-2012, ГОСТ Р 52169-2012, ГОСТ Р 52299-2013, ГОСТ Р 52300-2013, ГОСТ Р 52301-2013, ГОСТ Р 53102, ГОСТ Р 54847, ГОСТ Р 54997, ГОСТ Р 55664-2013

Орган по сертификации продукции ООО «ЦЕТРИМ» Для сертификатов Номер записи в РАЛ RA.RU.10H.001 Российская Федерация, г. Иваново

М.П.

Руководитель органа _____ подпись — П.Г. Рухлядев, инициалы, фамилия

Эксперт _____ подпись — В.П Широков, инициалы, фамилия

АО «ОПЦИОН», Москва, 2018, «В» , лицензия № 05-05-09/003 ФНС РФ, тел. (495) 726 4742, www.opcion.ru

СИСТЕМА СЕРТИФИКАЦИИ ГОСТ Р

ФЕДЕРАЛЬНОЕ АГЕНТСТВО ПО ТЕХНИЧЕСКОМУ РЕГУЛИРОВАНИЮ И МЕТРОЛОГИИ

Добровольная сертификация

СЕРТИФИКАТ СООТВЕТСТВИЯ

№ РОСС RU.АГ42.Н00404

Срок действия с 27.06.2016 **по** 26.06.2019

№ 2108036

ОРГАН ПО СЕРТИФИКАЦИИ продукции Общество с ограниченной ответственностью «Центр научных исследований, испытаний и сертификации». Место нахождения: 115191, Россия, г. Москва, ул. Большая Тульская, дом 2, помещение XV, ком. 1. Фактический адрес: 115093, г. Москва, Партийный пер., д. 1, корп. 58, стр. 1. Телефон: +7 (495) 642-96-26, факс: +7 (495) 642-96-26, адрес электронной почты: info@cniis.su. Аттестат аккредитации регистрационный № РОСС RU.0001.11АГ42 выдан 17.05.2013 года Федеральной службой по аккредитации

ПРОДУКЦИЯ Оборудование для детских площадок: качели, карусели, горки, качалки на пружине, качалки балансиры, домики, беседки, песочницы, скамьи, ограждения, шведские стенки, спортивные и игровые элементы, уличные тренажеры, элементы лазанья, спортивные комплексы, игровые комплексы.
ГОСТ Р 52169-2012
Серийный выпуск

код ОК 005 (ОКП): 96 8960

СООТВЕТСТВУЕТ ТРЕБОВАНИЯМ НОРМАТИВНЫХ ДОКУМЕНТОВ
ГОСТ Р 52169-2012

код ТН ВЭД России:

ИЗГОТОВИТЕЛЬ Индивидуальный предприниматель Гаврилов Павел Николаевич
Адрес: Ростовская обл. г. Таганрог ул.Адмирала Крюйса 33
ИНН: 615424508505

СЕРТИФИКАТ ВЫДАН Индивидуальный предприниматель Гаврилов Павел Николаевич
Адрес: 347909, Ростовская обл. г. Таганрог ул.Урицкого 14 кв.30
Телефон: 8(8634)314-013, Факс: 8(8634)314-013, E-mail: pavel5364@mail.ru.
ИНН: 615424508505

НА ОСНОВАНИИ протоколов испытаний №№ 888-43-15/СП, 889-43-15/СП от 13.10.2015 г. Испытательная лаборатория Общество с ограниченной ответственностью "СПБ-Стандарт", аттестат аккредитации регистрационный номер РОСС RU.0001.21АВ94 действителен до 28.10.2016 года

ДОПОЛНИТЕЛЬНАЯ ИНФОРМАЦИЯ Схема сертификации: 3.

ГАВРИЛОВ ПАВЕЛ НИКОЛАЕВИЧ * Индивидуальный предприниматель * Ростовская область г. Таганрог * ОГРНИП 312615409000107 ИНН 615424508505

Общество с ограниченной ответственностью «Центр научных исследований, испытаний и сертификации» ОГРН 1117746404821 Для сертификатов МОСКВА

Руководитель органа подпись В.В. Попов
инициалы, фамилия

Эксперт подпись А.Н. Лукьянов
инициалы, фамилия

Сертификат не применяется при обязательной сертификации

ЗАО «ОПЦИОН», Москва, 2016, «В» лицензия № 05-05-09/003 ФНС РФ, тел. (495) 726 4742, www.opcion.ru

СИСТЕМА СЕРТИФИКАЦИИ ГОСТ Р

ФЕДЕРАЛЬНОЕ АГЕНТСТВО ПО ТЕХНИЧЕСКОМУ РЕГУЛИРОВАНИЮ И МЕТРОЛОГИИ

СЕРТИФИКАТ СООТВЕТСТВИЯ

№ РОСС RU.AB51.H00419

Срок действия с 05.03.2015 по 04.03.2018

№ 1806173

ОРГАН ПО СЕРТИФИКАЦИИ рег. № РОСС RU.0001.11AB51
ПРОДУКЦИИ ООО "ГОСТЭКСПЕРТСЕРВИС"
Юридический адрес: РФ, 109599, г. Москва, ул. Краснодарская д. 74, корп. 2, пом. XII
Фактический адрес: РФ, 109599, г. Москва, ул. Краснодарская д. 74, корп. 2, пом. XII
тел. (495) 991-45-42, факс: (499) 372-01-67

ПРОДУКЦИЯ

Детское игровое и спортивное оборудование, малые архитектурные формы и тенисные навесы немеханизированных малых форм: по приложению (бланк № 0798604).
Серийный выпуск по ГОСТ Р 52169-2012.

код ОК 005 (ОКП): 96 8960

СООТВЕТСТВУЕТ ТРЕБОВАНИЯМ НОРМАТИВНЫХ ДОКУМЕНТОВ
ГОСТ Р 52169-2012

код ТН ВЭД России: 8546 90 000 0

ИЗГОТОВИТЕЛЬ

ООО Ремонтно-строительная фирма «Долина Роз»,
355012, г. Ставрополь, ул. Грязодубовой, 36.

СЕРТИФИКАТ ВЫДАН

ООО Ремонтно-строительная фирма «Долина Роз», ОГРН: 1022601962778, ОКПО: 32646198, ИНН: 2634041554, адрес: 355012, г. Ставрополь, ул. Грязодубовой, 36,
Тел.: 8-909-757-79-93, (8652) 57-47-40.

НА ОСНОВАНИИ

Протокол испытаний № 132/03-15 от 05.03.2015 года, выданный Испытательной лабораторией общества с ограниченной ответственностью "ГОСТЭКСПЕРТСЕРВИС", аттестат аккредитации РОСС RU.0001.21ЛТ83, сроком действия до 07.09.2016 года.

ДОПОЛНИТЕЛЬНАЯ ИНФОРМАЦИЯ

Маркировка продукции знаком соответствия производится по ГОСТ Р 50460-92. Место нанесения знака соответствия на упаковке и в сопроводительной документации.
Схема сертификации 3.

М.П.

Руководитель органа В.Е. Мельников
подпись инициалы, фамилия

Эксперт Д.В. Басков
подпись инициалы, фамилия

Сертификат не применяется при обязательной сертификации

МУНИЦИПАЛЬНОЕ АВТОНОМНОЕ ДОШКОЛЬНОЕ ОБРАЗОВАТЕЛЬНОЕ УЧРЕЖДЕНИЕ ДЕТСКИЙ САД № 35 (МАДОУ № 35)
352905, г. Армавир, ул. Луначарского, 230, тел. 8 (86137) 7-40-92

ПРИКАЗ

от 10.01.2022 г. № 35 -ОД

О создании комиссии по испытанию спортивного и игрового оборудования

В целях обеспечения безопасности при проведении физкультурных занятий и спортивно – оздоровительной работы с детьми в зале и на улице, контроля за состоянием спортивного оборудования, п р и к а з ы в а ю:

1. Создать комиссию для испытания спортивного и игрового оборудования в следующем составе:

Председатель комиссии: Кирокосянц И.В., старший воспитатель;
Члены комиссии: Бехтерева Е.Н., инструктор по физической культуре,
Маркова Е.А., воспитатель.

2. Испытание спортивного и игрового оборудования проводить ежегодно в мае и в августе месяце.

3. Контроль за исполнением приказа оставляю за собой.

4. Приказ от 11.01.2021 года № 46-ОД «О создании комиссии по испытанию спортивного и игрового оборудования» считать утратившим силу.

5. Приказ вступает в силу с момента его подписания.

Заведующий Лебедева Л.П. Лебедева

С приказом ознакомлены:

Инструктор по физической культуре	10.01.2022	Е.Н. Бехтерева
Старший воспитатель	10.01.22	И.В. Кирокосянц
Воспитатель	10.01.22.	Е.А. Маркова

АКТ
осмотра и проверки оборудования игровой площадки № 5

от 31.05.2022г.

город Армавир
наименование населенного пункта

Владелец МАДОУ № 35
Место расположения г. Армавир, ул. Луначарского, 230
Характеристика поверхности игровой площадки: - асфальт
Перечень оборудования:

№	Наименование оборудования	Выявленный дефект	Результат осмотра	Примечание
1	Веранда	изношенное лакокрасочное покрытие	нуждается в покраске	
2	Кораблик с горкой	не выявлено	-	
3	Песочница	изношенное лакокрасочное покрытие	нуждается в покраске, побелке	

Проведенный осмотр и проверка работоспособности оборудования детской игровой площадки свидетельствует о следующем:

Игровое уличное оборудование соответствует заявленным требованиям и нормам. Оборудование эксплуатируемое ранее нуждается в проведении лакокрасочных работах.

Ответственный исполнитель заведующий хозяйством — К.С. Вдовенко
должность — подпись — инициалы, фамилия

Члены рабочей группы:
_____ Кирокосянц И.В.
_____ Маркова Е.А.
_____ Бехтерева Е.Н.

АКТ
осмотра и проверки оборудования игровой площадки № 5

от 30.08.2022 г.

город Армавир
наименование населенного пункта

Владелец МАДОУ № 35
Место расположения г. Армавир, ул. Луначарского, 230
Характеристика поверхности игровой площадки:
Поверхность площадки - асфальт
Перечень оборудования:

№	Наименование оборудования	Выявленный дефект	Результат осмотра	Примечание
1	Домик	не выявлено		
2	Веранда	не выявлено		
3	Автобус	не выявлено		
4	Песочница	не выявлено		

Проведенный осмотр и проверка работоспособности оборудования детской игровой площадки свидетельствует о следующем:

Уличное игровое оборудование соответствует заявленным требованиям и нормам.

Ответственный исполнитель заведующий хозяйством _____ К.С. Вдовенко
должность подпись инициалы, фамилия

Члены рабочей группы:
_____ Кирокосянц И.В.
_____ Маркова Е.А.
_____ Бехтерева Е.Н.

Акт
ввода в эксплуатацию оборудования на игровой площадке № 5

г. Армавир «30» августа 2022 г.

Комиссия в составе председателя – Кирокосянц И.В., членов комиссии Маркова Е.А.. Бехтерева Е.Н., назначенные приказом от 10.01.2022 года № 35-ОД, ознакомившись с оборудованием имеющимся на игровой площадке № 5, расположенной на территории МАДОУ № 35 по адресу:
г. Армавир, ул. Луначарского, 230, и по результатам эксплуатационных испытаний, проведенных 30 августа 2022 г., установила:

Уличное игровое оборудование соответствует заявленным требованиям и нормам.

Выводы:

Оборудование выдержало испытания и может быть введено в эксплуатацию с 30.08.2022 года.

Председатель комиссии _____ Кирокосянц И.В.
Члены комиссии _____ Маркова Е.А.
_____ Бехтерева Е.Н.